Aerógrafo profesional
Professional airbrush

AERO-35 **Código: 16020**

INSTRUCTIVO DE OPERACIÓN.

Especificaciones:
- Presión de aire 206,8 kPa - 310,2 kPa (30 PSI - 45 PSI)
- Diámetro interno de manguera recomendado 4 mm (5/32”) (Se recomienda usar la MAN-AERO-35 para mejor funcionamiento).
- Boquilla de 0,3 mm
- Depósito con capacidad para 7 ml

Aplicaciones:
Artes comerciales, ilustraciones, retoque fotográfico, manualidades y cerámicas.

CÓMO UTILIZAR EL AERÓGRAFO:

1. Llene el recipiente del aerógrafo después de diluir la pintura.
2. Sostenga suavemente el aerógrafo.
3. Si presiona la manivela principal se liberará cierta cantidad de aire. Después, mueva poco a poco el aerógrafo hacia atrás para atomización de color.
4. El flujo dependerá de la distancia entre la superficie de trabajo y el aerógrafo.
5. Para un rociado fino, retire la cubierta de la aguja y mantenga el aerógrafo cerca de la superficie de trabajo.

MANTENIMIENTO:

AVISO **NO DEJE QUE LA PINTURA SEQUE EN EL AERÓGRAFO**

Mantenga el aerógrafo siempre limpio. Antes de dejar de usarlo **(aún por un período breve)** vacíelo por completo y haga correr agua limpia a través de este, o solvente si se están usando acrílicos o lacas.

En caso de que la pintura se seque debe realizar una **LIMPIEZA MUY CUIDADOSA** del aerógrafo. Para asegurar un buen despiece y un buen armado siga los siguientes pasos (refiérase al diagrama de piezas para la identificación de las mismas):

Despiece

1. Retire la tapa del recipiente (8)
2. Destornille y retire el tornillo de ajuste (17)
3. Destornille y retire el mango-estándar (16)
4. Destornille y retire la red mandril (15)
5. **Retire con mucho cuidado la aguja (5) (es una pieza muy frágil)**
6. Destornille y retire la tapa de la aguja (1)
7 Destornille y retire la tapa del surtidor (2)
8. Tome la llave del surtidor (29) (que viene en el empaque del aerógrafo) con ella destornille y retire el surtidor (3)

Una vez despiezado el aerógrafo limpie cuidadosamente la tapa del recipiente, el recipiente, la tapa de la aguja, la tapa del surtidor, el surtidor y la aguja con agua o solvente limpio según sea el caso.

Armado

1. Atornille el surtidor (3) manualmente y posteriormente apriételo con la llave (29) (a tope)
2. Atornille la tapa del surtidor (2) y después atornille la tapa de la aguja (1)
3. **Muy cuidadosamente** coloque la aguja (5) hasta el fondo
4. Enseguida atornillle la red del mandril (15)
5. Atornille el mango-estándar de ajuste (16)
6. Coloque el tornillo de ajuste (17)
7. Por ultimo coloque la tapa del recipiente (8)

MECANISMO DEL AERÓGRAFO.

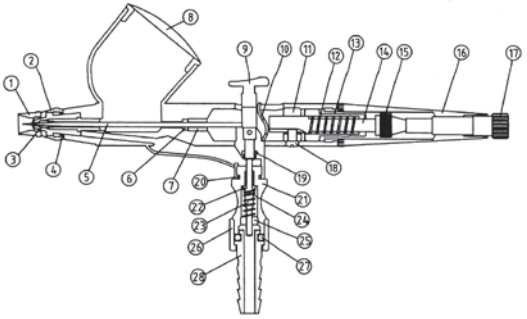

DIAGRAMA DE PIEZAS.

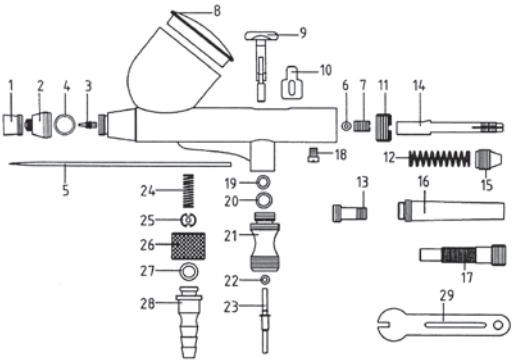

Lista de partes:

1. Tapa de aguja.
2. Tapa del surtidor.
3. Surtidor.
4. Junta Tórica para tapa de surtidor.
5. Aguja.
6. Junta Tórica para aguja guía.
7. Aguja guía.
8. Tapa para recipiente.
9. Manivela de arranque.
10. Guía de la manivela.
11. Pieza de bloqueo (Tope).
12. Resorte.
13. Cubierta de resorte.
14. Guía de aguja.
15. Tuerca para ajuste de aguja.
16. Mango-estándar de ajuste.
17. Tornillo de ajuste.
18. Tornillo guía.
19. Junta Tórica guía, manivela.
20. Junta Tórica, válvula.
21. Válvula.
22. Junta Tórica de varilla, válvula.
23. Varilla de válvula.
24. Resorte de válvula.
25. Tornillo de válvula.
26. Tuerca de conector de manguera.
27. Junta Tórica para conector de manguera.
28. Conector de manguera.
29. Llave de surtidor.

⚠ ATENCIÓN Utilizar sólo piezas de repuesto originales suministradas o aprobadas por el proveedor. Manténgase fuera del alcance de los niños.

⚠ CAUTION Use only original spare parts from the manufacturer or approved by the manufacturer. Keep out of reach of children.

Importador: **Truper, S.A. de C.V.** Parque Industrial No. 1, Jilotepec, C.P. 54240, Estado de México, México. Tel.: 01(761) 782 91 00, Hecho en China / Made in China, Fax: 01(761) 782 91 70, R.F.C.:THE-791105-HP2. **www.truper.com**

07-2013